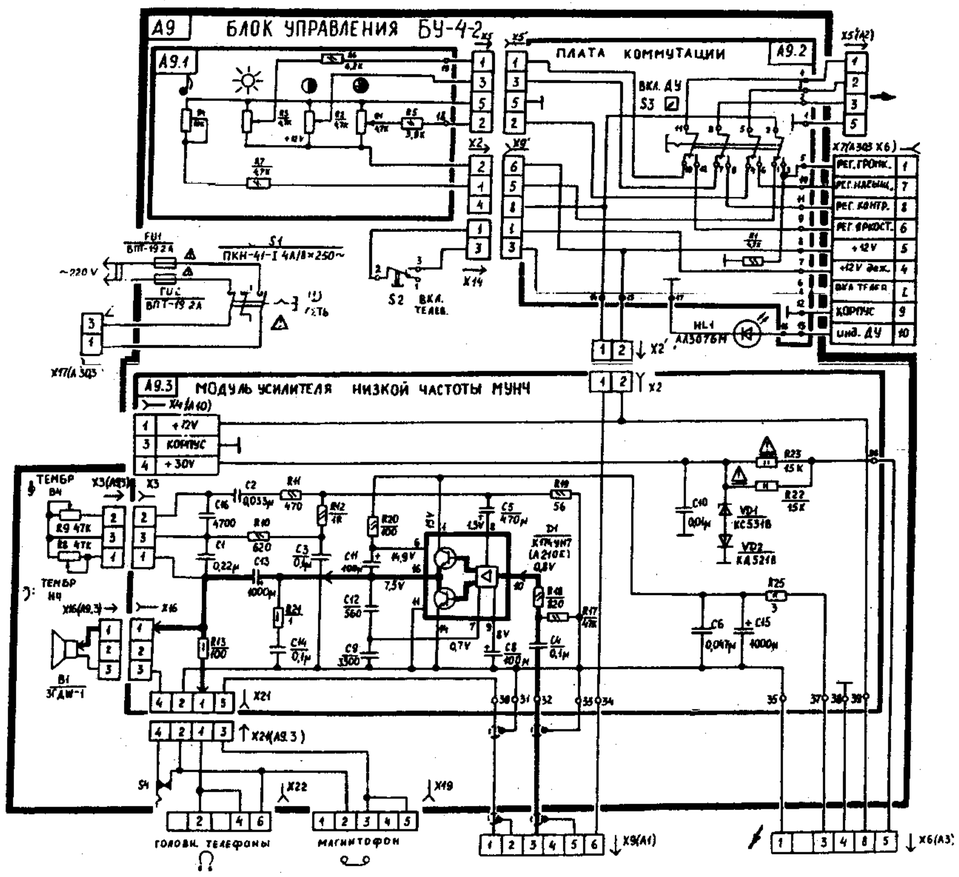

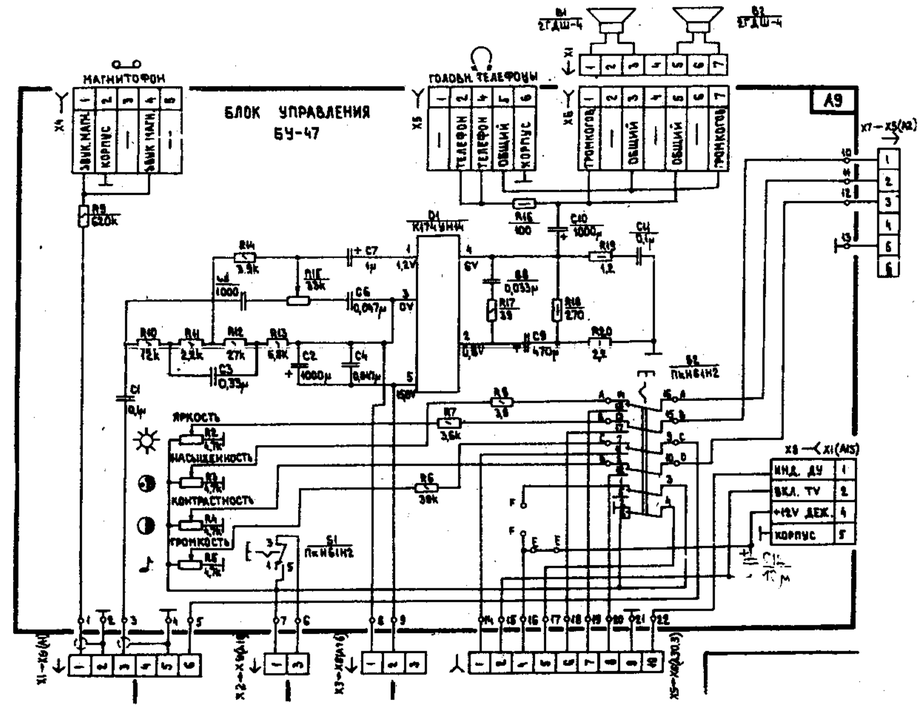

Блоки управления БУ-4-2 (МУНЧ, ПК) , БУ-47

СХЕМОДЕССА
www.rem-tv.odessa.ua